第19回　大谷山会長旗杯争奪野球大会組み合わせ

主催　高槻リトルシニア野球協会
後援　（財）日本リトルシニア中学硬式野球野球協会関西連盟北大阪ブロック　高槻市　高槻市教育委員会
協賛　三大建設㈱　㈱新大阪スポーツ　ミズノ㈱　サンケイスポーツ新聞社　ダイドーベースボール
会場　大谷山グランド　萩谷総合公園野球場　　その他
開催日　2016年4月9（土）～5月5日（木）　予備日5月7日（土）

【 2年の部 】
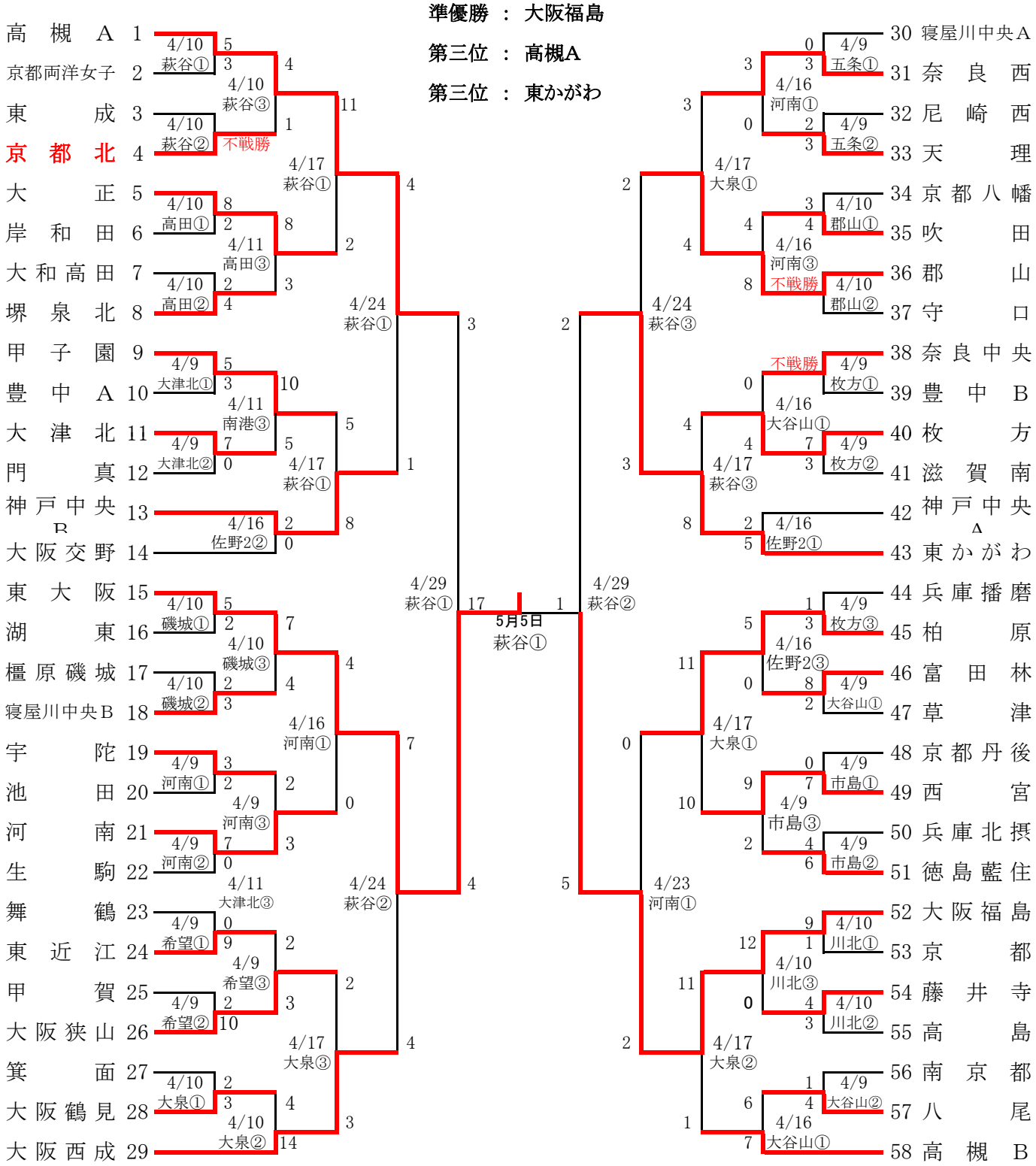
優　勝　：東大阪
準優勝　：　大阪福島
第三位　：　高槻A
第三位　：　東かがわ