第９３回 全国高等学校野球選手権京都大会組み合わせ

赤字はシード校

平成２１年７月１１日（土）～

試合開始予定時刻

第一試合①　９：００
第二試合②１１：３０
第三試合③１４：００

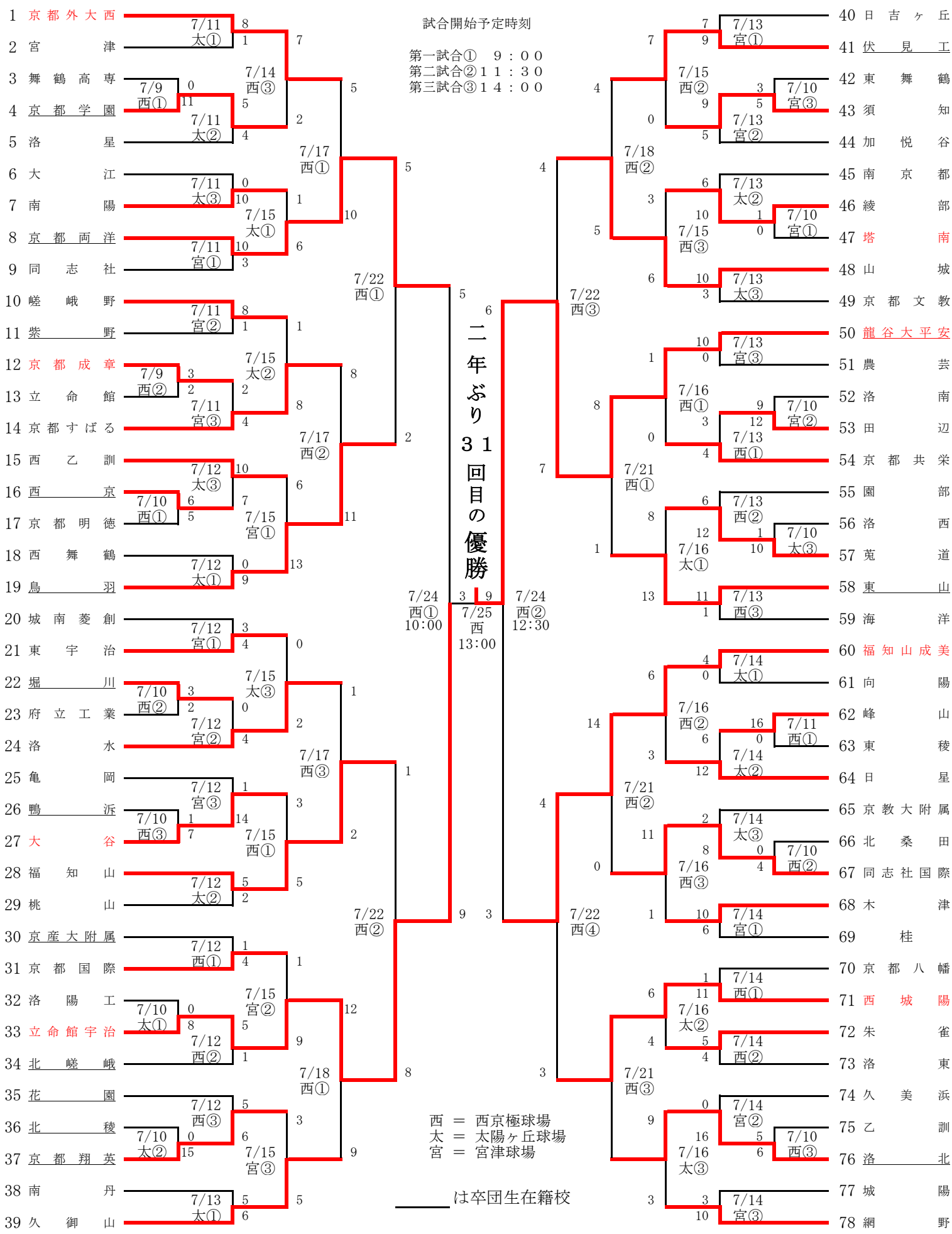

西 ＝ 西京極球場
太 ＝ 太陽ヶ丘球場
宮 ＝ 宮津球場

＿＿＿は卒団生在籍校