第９１回 全国高等学校野球選手権京都大会組み合わせ

赤字はシード校
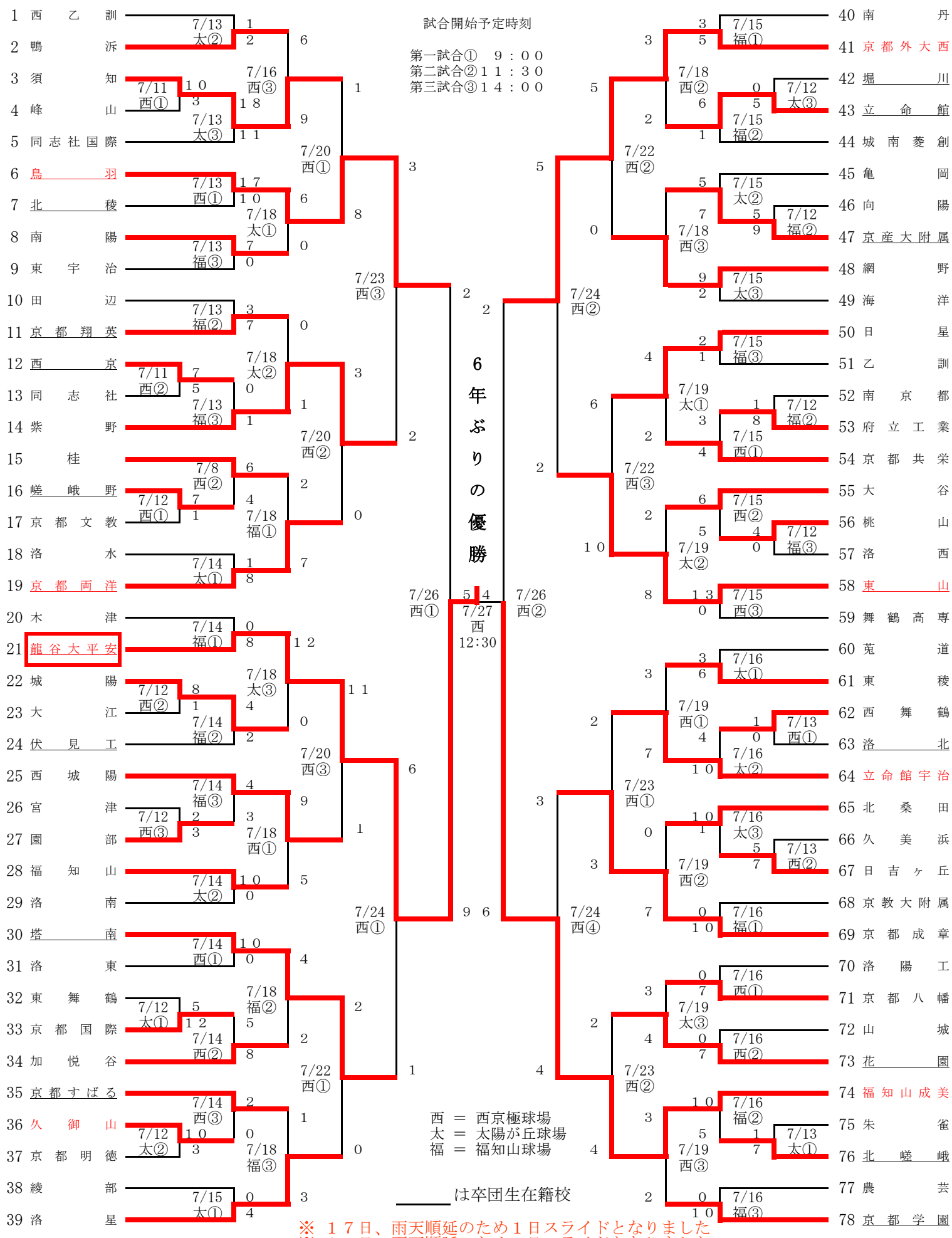
平成２１年７月１１日（土）～